621, 643-219 Группа Е 25

ОТРАСЛЕВОЙ СТАНДАРТ

Блок подвески хомутовый для горизонтальных трубопроводов

Конструкция и размеры

ОКП 311312

ОСТ 34-10-725-93

Дата введения 1994.01.01.

1. Настоящий стандарт распространяется на хомутовые блоки для подвесок горизонтальных трубопроводов ТЭС и АЭС Ди 57 ÷ 530мм

2. Конструкция, основные размеры, допускаемые нагрузки и материал деталей должны соответствовать указанным на чертеже и в табл.1 и 2.

Издание официальное Перепечатка воспрещена

ПРОМНЕФТЕГАЗ
https://promng.ru/
mail@promng.ru
+7 (351) 225-13-02

Исполнение 1

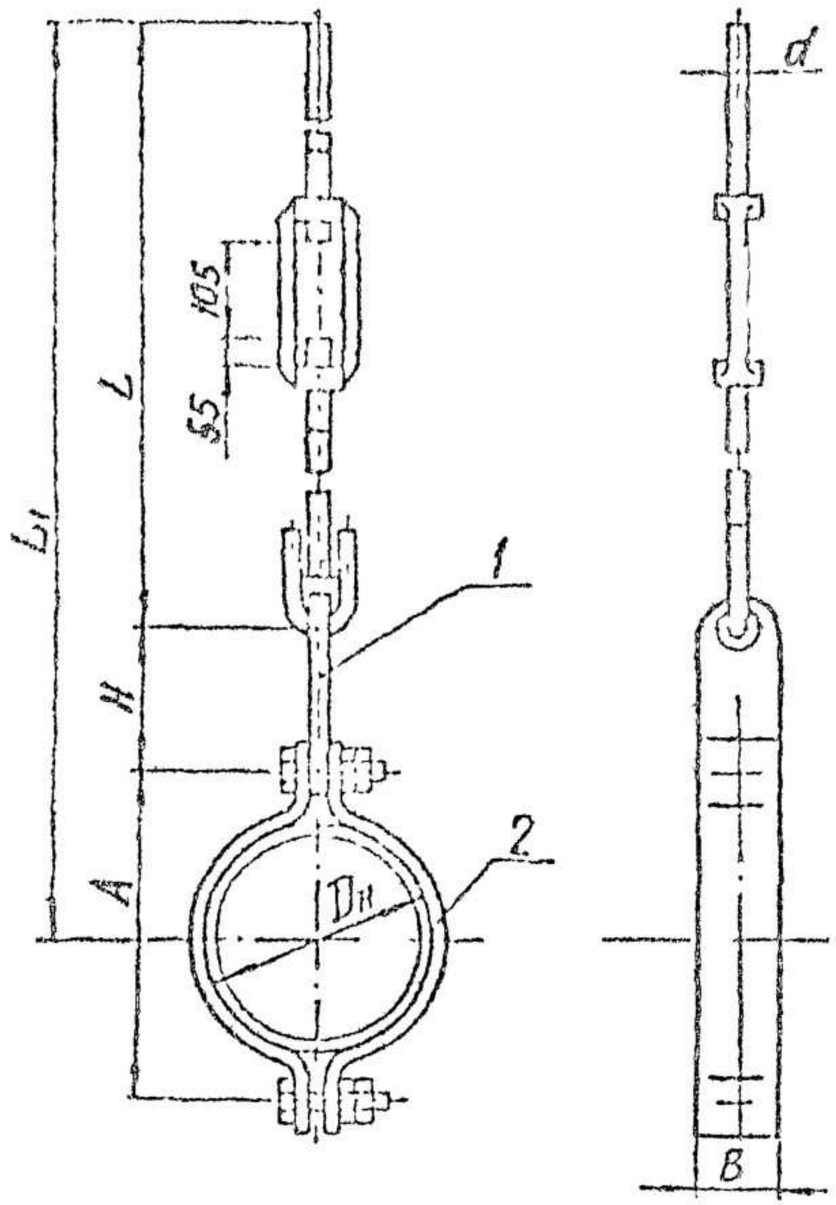

Исполнение 2

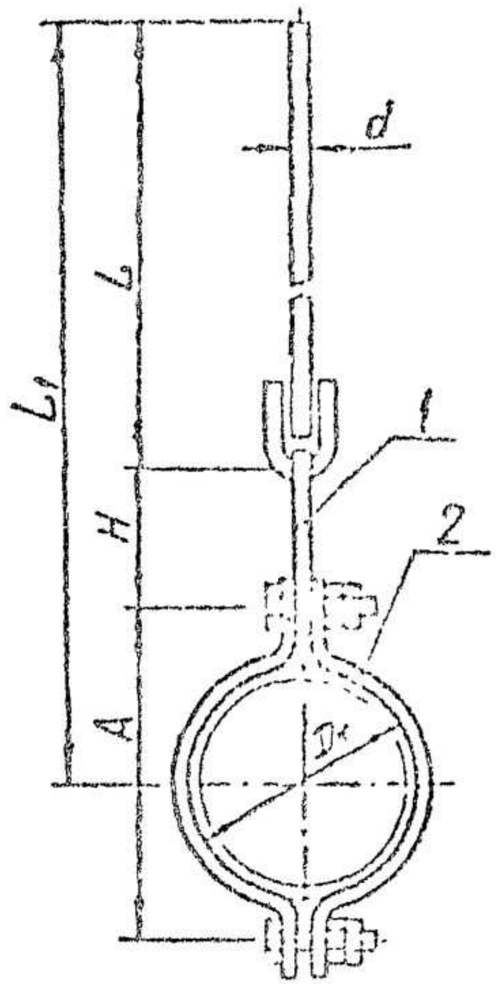

Размеры для справок.

Блоки подвесок с муфтой

Таблица I

Размеры в мм

Обозначение блоков для трубопроводов из стали		Исполнение	Допускаемая нагрузка на блок, кН(кгс)	$D_н$	d	L	L_1	A	H	B	Масса кг
углерод.	корроз.										
01	02		0,9(90)	57			927	I04			
03	04		I,5(I50)	76			937	I24		30	2
05	06		2,0(200)	89	I2	725	945	I40			
07	08		2,9 (300)	I08			955	I60	I50		
09	I0		3,8(390)	I33			965	I80		40	3
II	I2	/	5,4(550)	I59			I005	240			
I3	I4		II,7(I200)	2I9	I6	735	I035	300		60	6
I5	I6		I8,I(I850)	273			III0	360			II
I7	I8		23,5(2400)	325	20	750	II40	420		90	I3
I9	20		28.4(2900)	377			II75	480	I80		2I
2I	22		33,3(3400)	426	24	755	I200	530		I00	22
23	24			530			I255	640			25

* Для трубопроводов из коррозионностойкой стали применять хомут из углеродистой стали с прокладкой из стали 08 Х I8 Н I0 Т(ОСТ 34-I0-735)

Блоки подвесок с гладкой тягой

Продолжение табл. I

Размеры в мм

Обозначение блоков для трубопроводов из стали*		Исполнение	Допускаемая нагрузка на блок, кН(кгс)	$D_н$	d	L	L_1	A	H	B	Масса, кг
углерод	коррозион.										
25	26	2	0,9(90)	57	I2	I025	I227	I04	I50	30	2
27	28		I,5(I50)	76			I237	I24			
29	30		2,0(200)	89			I245	I40			
3I	32		2,9(300)	I08			I255	I60		40	
33	34		3,8(390)	I33			I265	I80			
35	36		5,4(550)	I59	I6	I030	I300	240		60	5
37	38		II,7(I200)	2I9			I330	300			6
39	40		I8,I(I850)	273	20	I040	I400	360	I80	90	II
4I	42		23,5(2400)	325			I430	420			I2
43	44		28,4(2900)	377	24	I045	I465	480		I00	I9
45	46		33,3(3400)	426			I490	530			20
47	48			530			I545	640			23

Пример условного обозначения хомутового блока с муфтой для трубопровода Дн 426 мм из углеродистой стали:

Блок хомутовый 426 У-21 ОСТ 34-10-725

То же для трубопровода из коррозионностойкой стали:

Блок хомутовый 426 К-22 ОСТ 34-10-725

3. Остальные технические требования по ТУ 34-42-10380 и по ОСТ 34-10-723.

Таблица 2

Обозначение блоков	Исполнение	Поз 1 Блок подвески 1 шт	Поз 2 Хомут 1 шт	
		обозначение по		
		ОСТ 34-10-730	ОСТ 34-10-735	
			углерод	коррозион.
01	1	01	01	
02				02
03			03	
04				04
05			05	
06				06
07			07	
08				08
09			09	
10				10
11		03	11	
12				12
13			13	
14				14
15		05	15	
16				16
17			17	
18				18
19		07	19	
20				20
21			21	

Продолжение табл 2

Обозначение блоков	Исполнение	Поз.1 Блок подвески 1шт	Поз.2 Хомут 1шт	
		обозначение по		
		ОСТ34-10-730	ОСТ34-10-735	
			углерод	коррозион.
22	1	07		22
23			23	
24				24
25	2	02	01	
26				02
27			03	
28				04
29			05	
30				06
31			07	
32				08
33			09	
34				10
35		04	11	
36				12
37			13	
38				14
39		06	15	
40				16
41			17	
42				18

Продолжение табл. 2

Обозначение блоков	Исполнение	Поз.1 Блок подвески 1шт	Поз.2 Хомут 1шт	
		Обозначение по		
		ОСТ34-10-730	ОСТ34-10-735	
			углерод.	коррозион
43	2	08	19	
44				20
45			21	
46				22
47			23	
48				24

ИНФОРМАЦИОННЫЕ ДАННЫЕ

УТВЕРЖДЕН ПРИКАЗОМ Министерства топлива и энергетики Российской Федерации №158 от 12 июля 1993 г

ИСПОЛНИТЕЛИ

В.И.Есаров,В.В.Горбачев,О.В.Стрельников (руководитель темы), Н.В.Паутов,И.Л.Горлинова

ВЗАМЕН ОСТ 34-42-725-85

ССЫЛОЧНЫЕ НОРМАТИВНО-ТЕХНИЧЕСКИЕ ДОКУМЕНТЫ

Обозначение НТД, на которые дана ссылка	Номер пункта,подпункта, перечисления,приложения
ОСТ 34-10-723-93	3.
ОСТ 34-10-730-93	Таблица 2
ОСТ 34-10-735-93	Таблица 2
ТУ 34-42-10380-83	3.